SKÝRINGAMYNDIR AF SÖKKULSKAUTI
ERU EKKI Í MÆLIKVARÐA

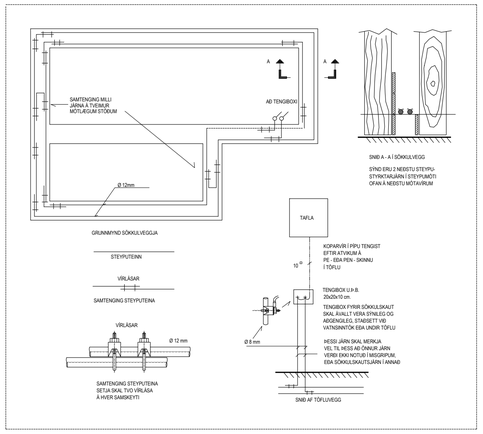

ALMENNAR SKÝRINGAR:

Ath. almennar skýringar gilda ekki ef annað kemur fram á teikningum.

1. Öll mál eru í millimetrum [mm].
2. Mál eru miðuð við miðja dós í miðja og fullfrágengið gólf, loft eða vegg.
3. Pípur eru 16 mm og í dregnar 1,5 mm² í dráttarvír.
4. Strengur er 1,5 mm².
5. Hæð rofa er 1100 mm í miðja dós frá fullfrágengnu gólfi.
6. Hæð tengla fyrir lág- og smáspennu er 1100 mm í miðja dós frá fullfrágengnu gólfi.
7. Málstraumur rofa skal vera minnst 10 A og tengla minnst 16 A.
8. Þar sem pípur eru lagðar hlið við hlið í steypu, skal bilið milli þeirra vera minnst 30 mm, eða þannig að steypa geta auðveldlega runnið á milli þeirra.
9. Í alla stiga skal setja milliskilrúm til aðgreiningar smá- og lágspennulagna.
10. Verk skal unnið í samræmi við ÍST200
11. Öll tákn eru táknræn og ber að samræma lagnir að tækjum eftir aðstæðum á staðnum og sérteikningum.
12. Greinar að töflum eru ekki sýndar í öllum tilvikum. Þær eru þá merktar viðkomandi töflu. Dæmi: +T1.2-F2.1.3 er grein "F2.1.3" í töflu "T1.2" (tafla nr. 2. á 1. hæð).
13. Til varnar of hárri snertispennu skal nota núllun og lekastraumsrofavörn.
14. Frágangur sökkulskauta/sérskauta skal vera í samræmi við kröfur TTS og rafveitu.
15. Jarðbinda skal málmhluta lagna, tækja, lampa, loftræstistokka og rafbúnaðar.
16. Samtengja skal alla hluta raflagnastiga/-bakka til að tryggja spennujöfnun.
17. Vatnslagnir fyrir heitt vatn (framrás og bakrás) og kalt vatn, skal jarðbinda samkvæmt kröfum rafveitu og skila mælingum þar um til rafveitu.
18. Raða skal fösum (L1, L2, L3) rétt niður á straumskinnur og greinar þannig að tryggt sé að rétt fasaröð haldist að 3ja fasa tækjum og álag milli fasa sé sem jafnast.

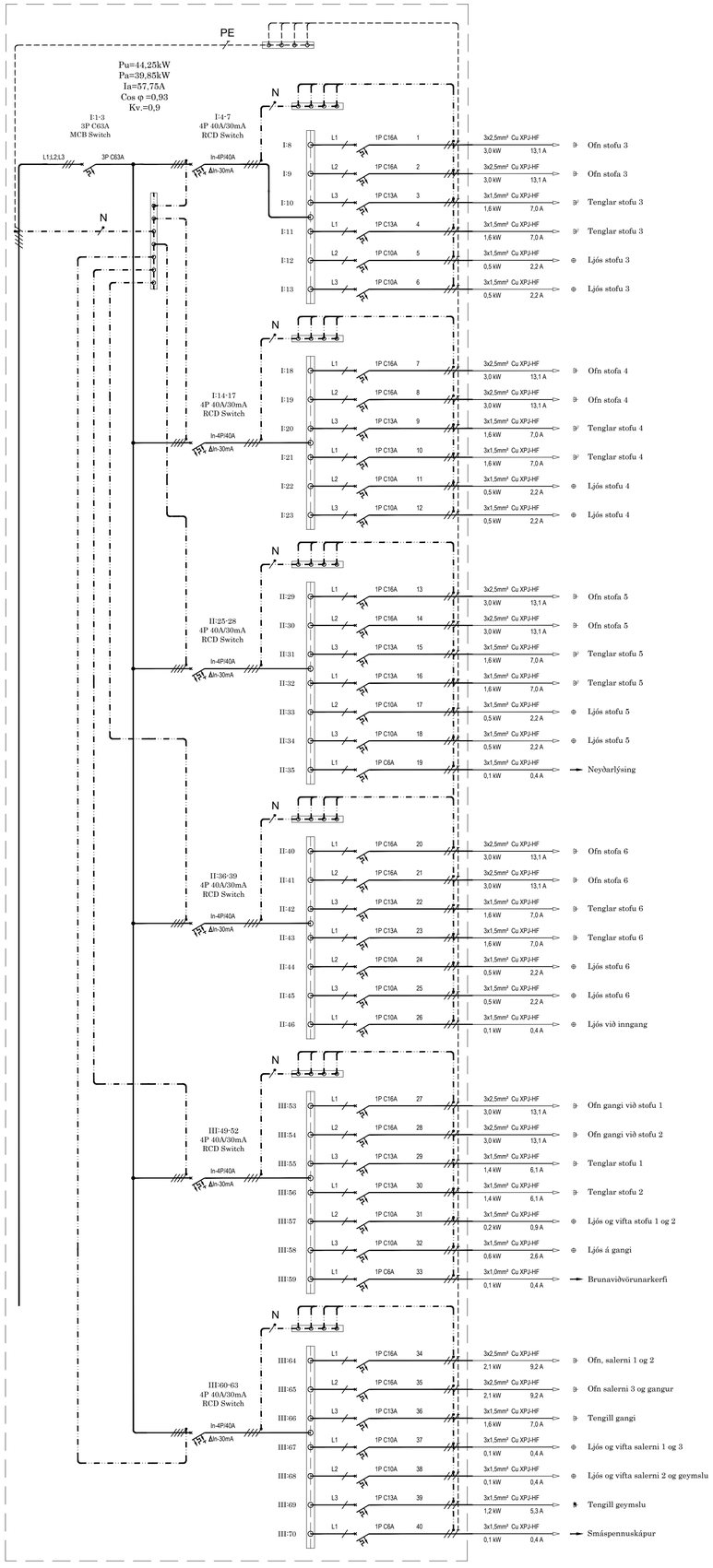

RAFÆNT UNDIRRITAÐ
Smári Björnsson
Kt. 1002755899
Dags. 18.9.2024 07:52:01
Ástæða: Undirritun
RAFÆNT UNDIRRITAÐ
Víglundur Guðmundsson
Kt. 0305765009
Dags. 18.9.2024 08:26:10
Ástæða: Undirritun
RAFÆNT ÍNNSIGLAÐ
Hafnarfjarðarkaupstaður - Byggingarfulltrúi
Dags. 18.9.2024 09:41:56
Ástæða: móttekið 18.09.2024

Áritun hönnunarstjóra

SKÝRINGAR

- Tenglar komi í hæð 1100 mm
- 2 Tvöfaldur tengill (innstunga)
- Einfaldur tengill (innstunga)
- H1100 Einfaldur tengill (innstunga) í hæð 1100 mm
- Loftdós
- Einfaldur rofi (slökkvari)
- Samrofi (rofi sem virkar með öðrum eins rofa á sömu ljós)
- Greinatafla (rafmagnstafla)
- Tengikassi fyrir síma
- Dós fyrir loftnet (ekki dregið í)
- Dós fyrir síma (ekki dregið í)
- DS Dyrasími
- S Símatengill
- L Loftnetstengill
- Jarðtenging sturtu
- rΦ Rakaþéttur utanáliggjandi tengill á svölum
- Rör upp á næstu hæð
- Rör niður á næstu hæð
- Rör gegnum hæð
- Að rafmagnstöflu eða tengikassa
- T1.4-F1.6 Að rafmagnstöflu T1.4 fer á grein -F1.6

Lúlla Raf
Hönnun, ráðgjöf, forritun

Víglundur Guðmundsson , Hulduhóll 13 820 Eyrarbakka
lullaraf@gmail.com, 832-1232

Verkheiti

Skólastofur

Staðsetning		Dags	Frumstærð
Hafnarfirði		17.09.2024	A1
Hannað	Teiknað	Mkv.	Blað nr.
Víglundur	Víglundur	mismuna.	101
Verkhluti		Verknúmer	
Afstaða, snið, einlínumynd, skýringar		2409_01	
Samþykkt		Kennitala	
VíglUndur G.		030576-5009	

Samþykkt
Hafnarfjörður
Byggingarfulltrúi

Áritun hönnunarstjóra

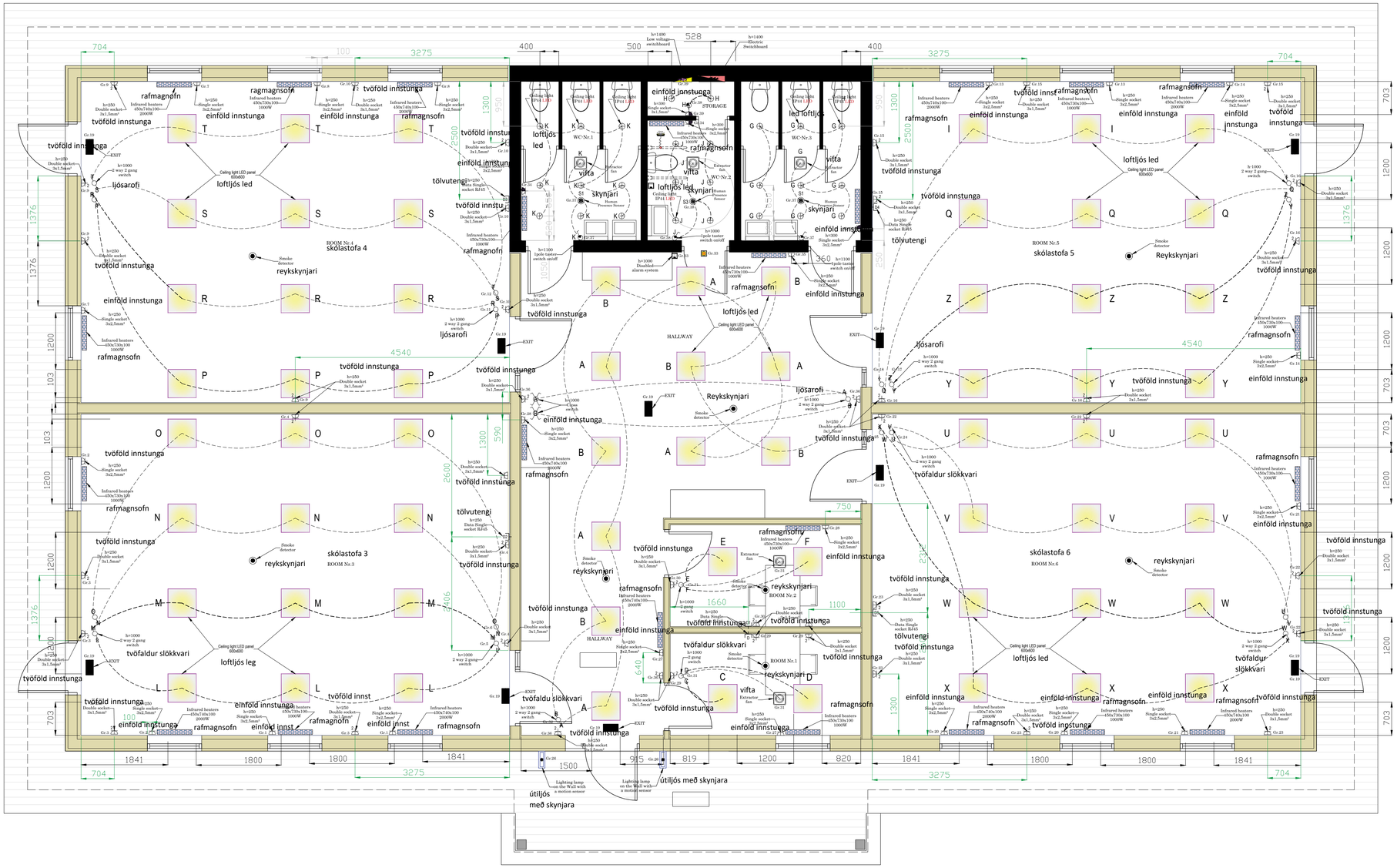

Lúlla Raf
Hönnun, ráðgjöf, forritun

Viglundur Guðmundsson , Hulduhóll 13 820 Eyrarbakka
lullaraf@gmail.com, 832-1232

Verkheiti

Skólastofur

Staðsetning: Hafnarfirði		Dags: 17.09.2024	Frumstærð: A1
Hannað: Viglundur	Teiknað: Viglundur	Mkv.: 1/50	Blað nr.: 102
Verkhluti: Lágspenna, lampaplan		Verknúmer: 2409_01	
Samþykkt: Viglundur G.		Kennitala: 030576-5009	